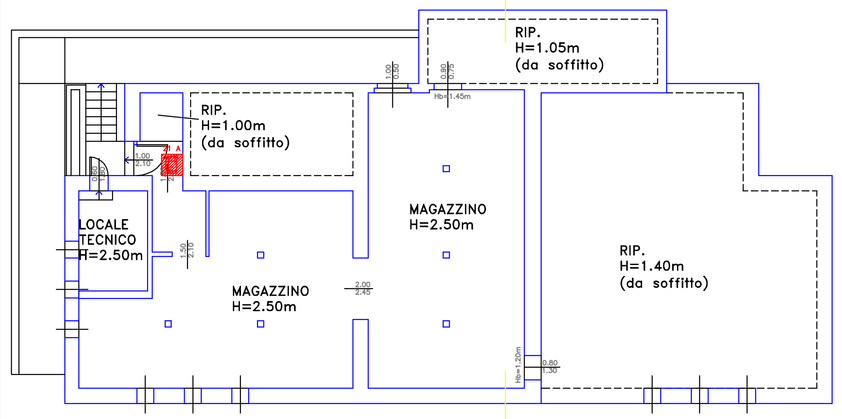

PIANTA PIANO INTERRATO
SCALA 1:100

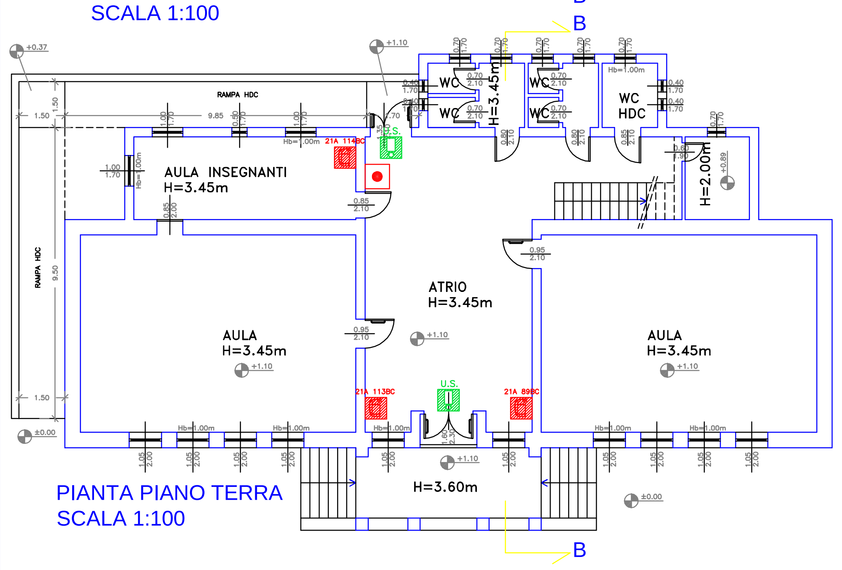

PIANTA PIANO TERRA
SCALA 1:100

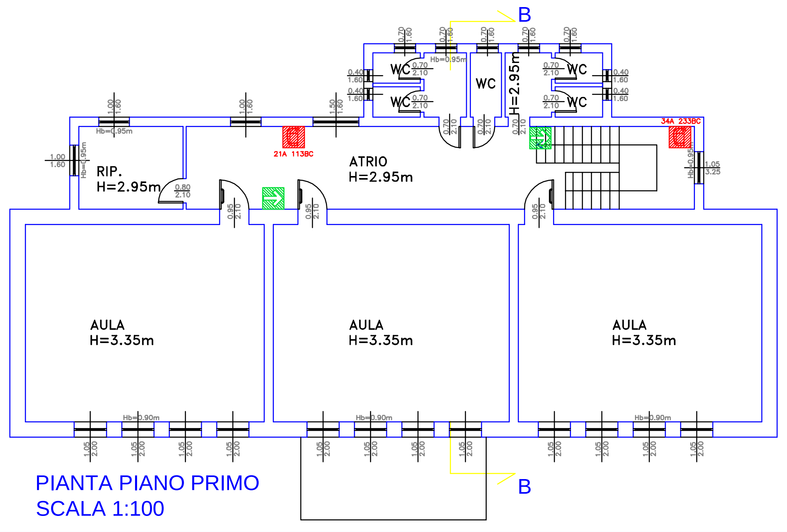

PIANTA PIANO PRIMO
SCALA 1:100

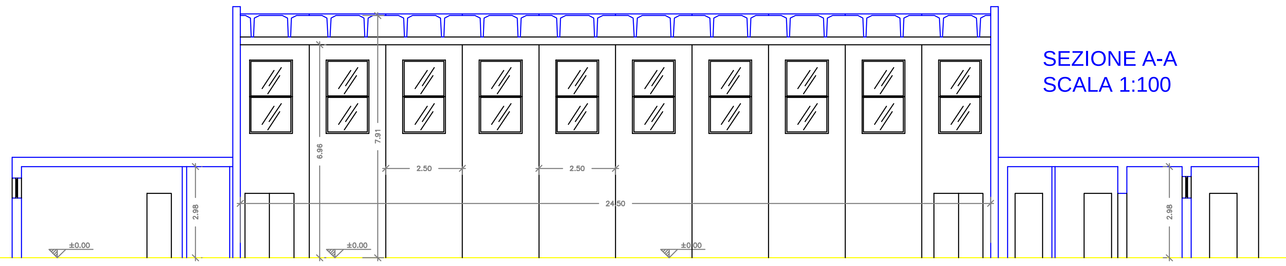

SEZIONE A-A
SCALA 1:100

SEZIONE C-C
SCALA 1:100

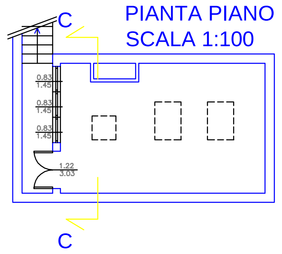

EDIFICIO PALESTRA-SERVIZI
PIANTA PIANO INTERRATO
SCALA 1:100

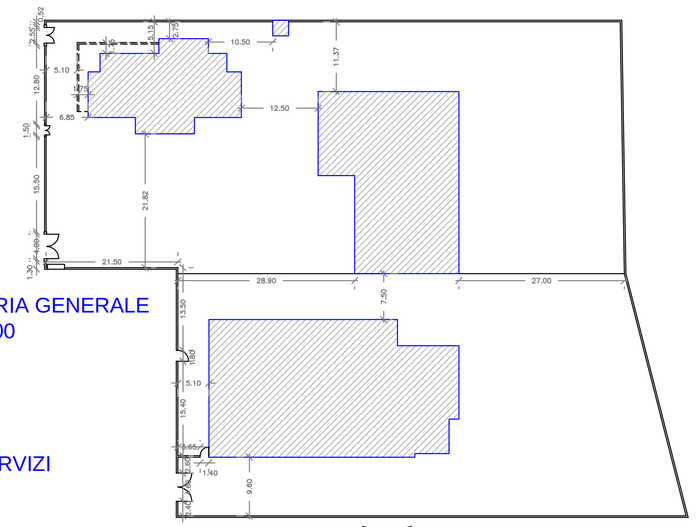

PLANIMETRIA GENERALE
SCALA 1:500

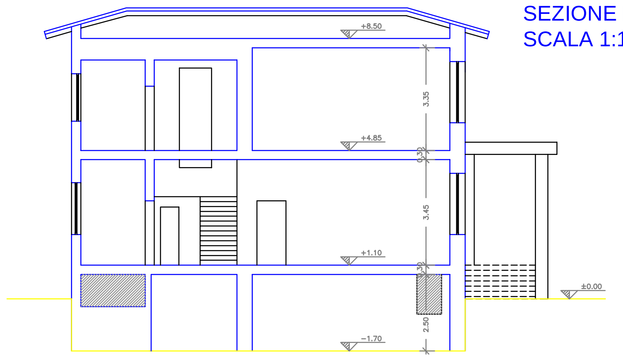

SEZIONE B-B
SCALA 1:100

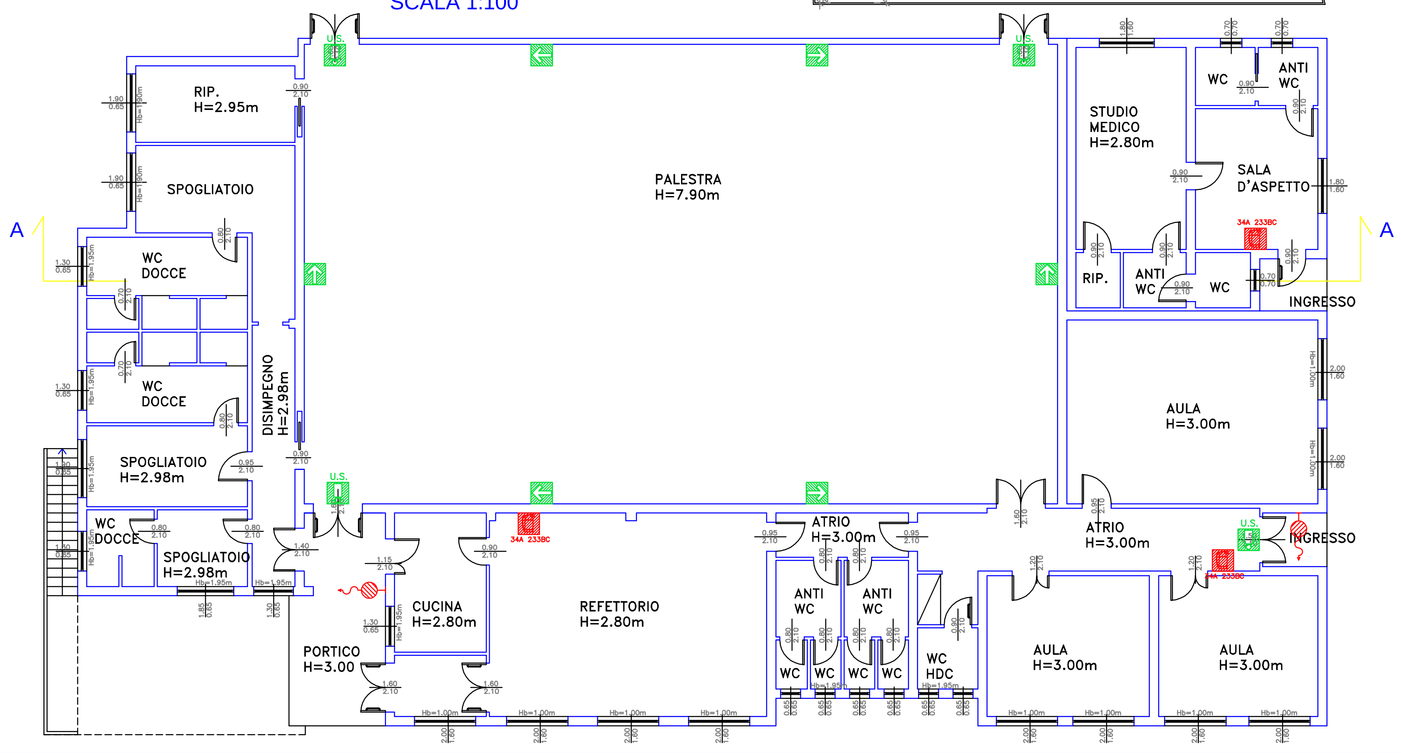

EDIFICIO PALESTRA-SERVIZI
PIANTA PIANO TERRA
SCALA 1:100

COMUNE DI CASTENEDOLO — PROVINCIA DI BRESCIA

Committente: COMUNE DI CASTENEDOLO

Progetto: ADEGUAMENTO NORME DI SICUREZZA E ANTINCENDIO SCUOLA ELEMENTARE CAPODIMONTE

Tavola: **1A**

Oggetto: RILIEVO
PLANIMETRIA GENERALE
PIANTE – SEZIONI

Data: giugno 2006 | Scala: 1:100/500 | Prot.: 9775R03

STUDIOMEGA ASSOCIATI
di Ing. GELE CLAUDIO – Arch. SALERI – Ing. FACCIN
Cascina del Fenil del Carro
Via Monte Rinalda 22 – CASTENEDOLO (BS)
tel/fax 030/2520241 – e.mail: studiomega.fenil@virgilio.it